50 YEARS

1972-2022

anco rubinetterie

100% MADE IN ITALY

Angle valve

Rubinetto sottolavabo

Angle valve standard line

Sottolavabo standard

Movimento di apertura e chiusura non immerso nell'acqua ma esterno per evitare fenomeni di bloccaggio a causa dal calcare

Opening and closing movement is not in, but outside of the water to avoid stiff operation due to limestone build-up

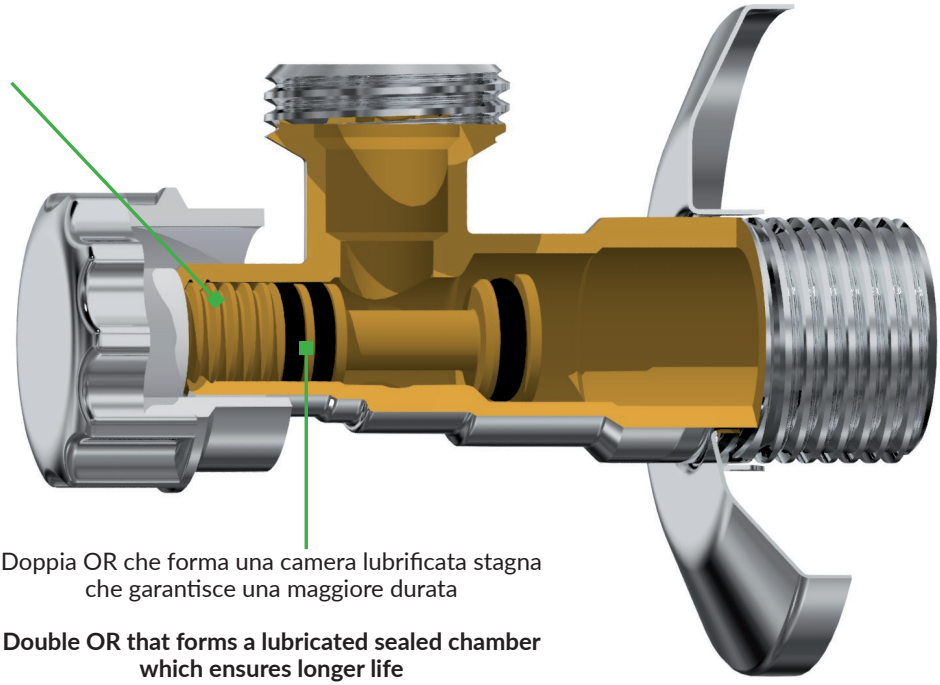

Doppia OR che forma una camera lubrificata stagna che garantisce una maggiore durata

Double OR that forms a lubricated sealed chamber which ensures longer life

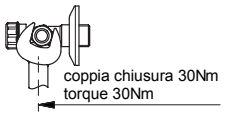

Retro - Back

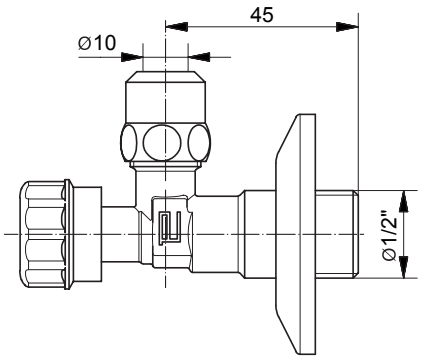

	cod **603012P**	cod **603012S**
	1/2"x10	1/2" x10
PACK	1	1
	140	150

■ rubinetto sottolavabo standard con rosetta e dado lungo 1/2"x10

■ angle valve standard line with rosette and long nut 1/2"x10

Rubinetto sottolavabo standard
Angle valve standard line

Art. **603** 1/2"x10

Rubinetto sottolavabo standard
Angle valve standard line

Art. **611** 1/2"x1/2"

Retro - Back

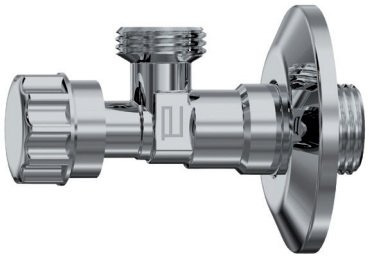

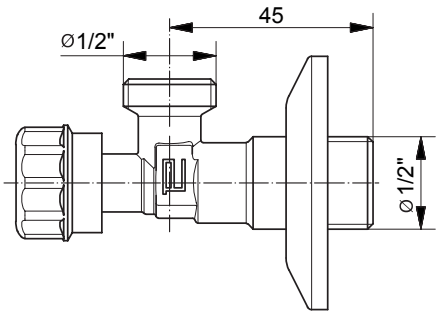

cod **611012P**	cod **611012S**
1/2"x1/2"	1/2"x1/2"
1	1
140	150

PACK

■ rubinetto sottolavabo standard c/rosetta 1/2"x1/2"

■ angle valve standard line with rosette 1/2"x1/2"

Retro - Back

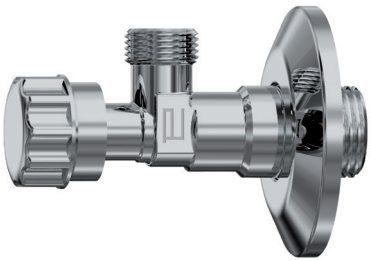

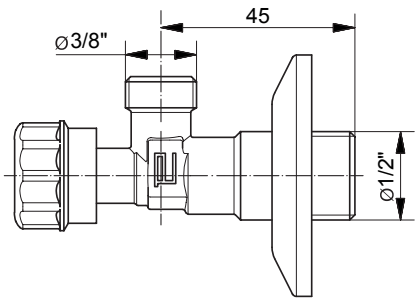

cod **613012P**	cod **613012S**
1/2"x3/8"	1/2"x3/8"
1	1
140	150

PACK

■ rubinetto sottolavabo standard c/rosetta 1/2"x3/8"

■ angle valve standard line with rosette 1/2"x3/8"

Rubinetto sottolavabo standard
Angle valve standard line

Art. **613** 1/2"x3/8"

Rubinetto sottolavabo standard
Angle valve standard line

Art. **615** 1/2"x3/4"

Retro - Back

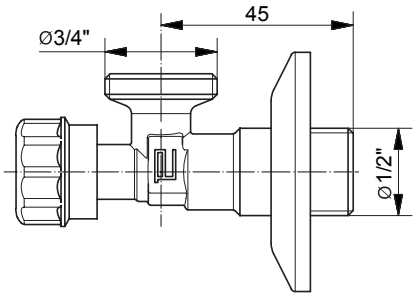

	cod **615012P**	cod **615012S**
	1/2"x3/4"	1/2"x3/4"
PACK	1	1
	140	150

■ rubinetto sottolavabo standard c/rosetta 1/2"x3/4"

■ angle valve standard line with rosette 1/2"x3/4"

Retro - Back

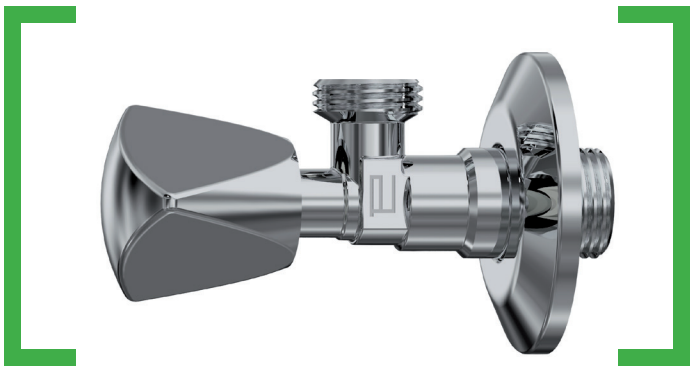

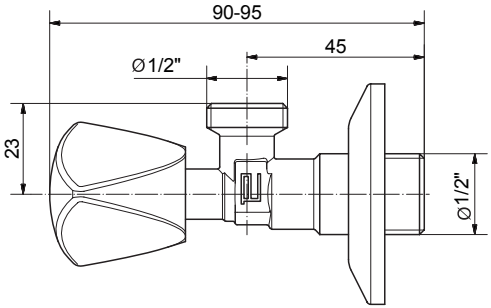

	cod **617012P**	cod **617012S**
	1/2"x1/2"	1/2"x1/2"
PACK	1	1
	92	100

■ Rubinetto sottolavabo standard c/maniglia zama a 3 punte cieca c/rosetta 1/2"x1/2"

■ Angle valve standard line with zamac three cornered plain handle with rosette 1/2"x1/2"

Rubinetto sottolavabo standard con maniglia in metallo
Angle valve standard line with metal handle

Art. **617** 1/2" x1/2"

Angle valve heavy line

Sottolavabo pesante

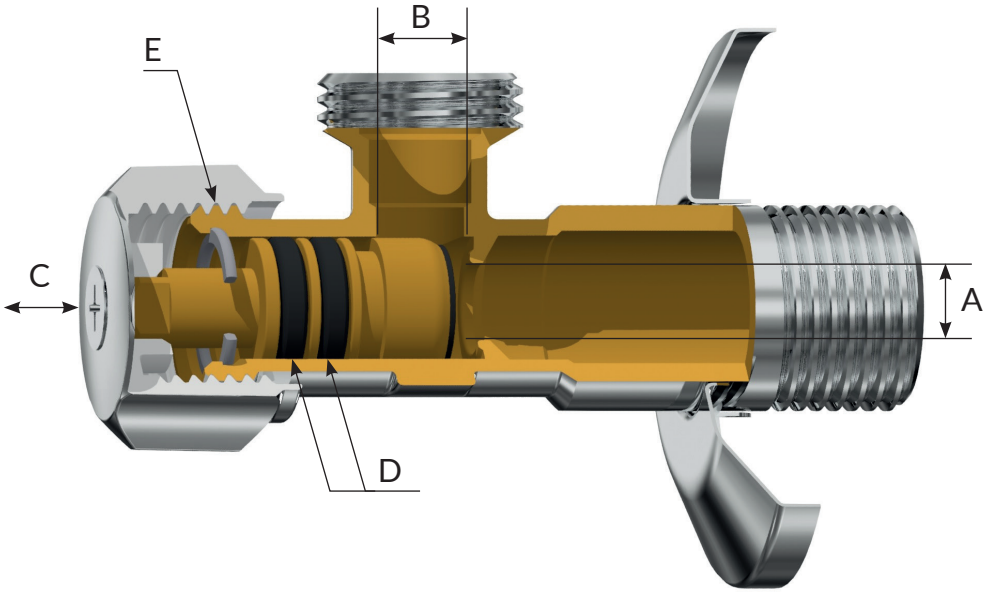

caratteristiche IMPORTANTI sottolavabo

403 - 411 - 413 - 503 - 504 - 505 - 506 - 523 - 524

A) elevato diametro ingresso acqua (9mm)

B) elevato diametro uscita acqua (9mm)

C) elevata corsa di apertura (6mm) per avere un ottimo passaggio d'acqua

D) doppia OR di notevole dimensione che forma una camera lubrificata stagna che garantisce una maggiore durata

E) movimento di apertura e chiusura non immerso nell'acqua ma esterno per evitare fenomeni di bloccaggio a causa dal calcare

Tutte le parti in contatto con l'acqua sono in ottone a basso contenuto di piombo (CW617N)
Tutte le guarnizioni sono in NBR alimentare
(FDA 177.2600)

IMPORTANT characteristics angle valve

403 - 411 - 413 - 503 - 504 - 505 - 506 - 523 - 524

A) large diameter water inlet (9 mm)

B) large diameter water outlet (9 mm)

C) high opening stroke (6 mm) for an optimal water flow

D) Double OR with considerable size that forms a lubricated sealed chamber which ensures longer life

E) Opening and closing movement is not in, but outside of the water to avoid stiff operation due to limestone build-up

All parts in contact with water are made of brass with low lead content (CW617N)
All seals are made of NBR for food use
(FDA 177.2600)

Rubinetto sottolavabo pesante
Angle valve heavy line

Art. **403** 1/2"x10

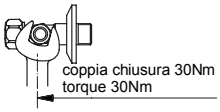

Retro - Back

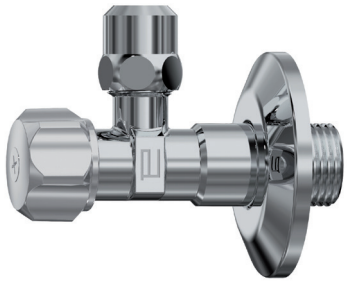

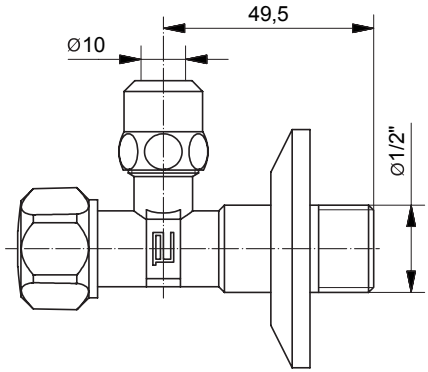

	cod **403012I**	cod **403012S**
	1/2"x10	1/2"x10
PACK	1	1
	140	150

■ rubinetto sottolavabo pesante c/rosetta, dado lungo 1/2"x10

■ angle valve heavy line with rosette, long nut 1/2"x10

Retro - Back

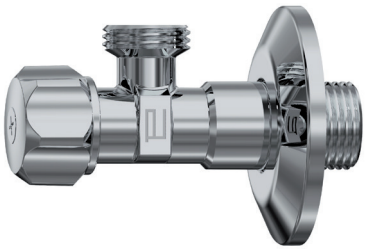

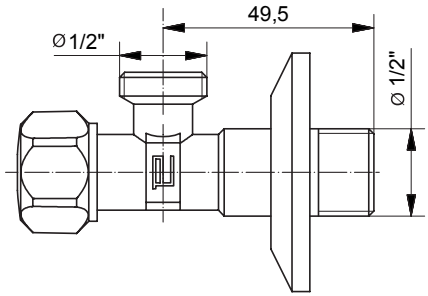

	cod **411012I**	cod **411012S**
	1/2"x1/2"	1/2"x1/2"
PACK	1	1
	140	150

■ rubinetto sottolavabo pesante c/rosetta 1/2"x1/2"

■ angle valve heavy line with rosette 1/2"x1/2"

Rubinetto sottolavabo pesante
Angle valve heavy line

Art. **411** 1/2"x 1/2"

Rubinetto sottolavabo pesante
Angle valve heavy line

Art. **413** 1/2"x3/8"

Retro - Back

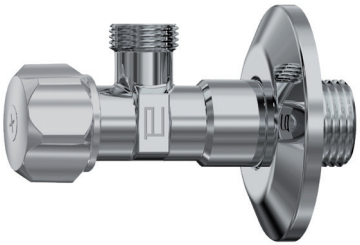

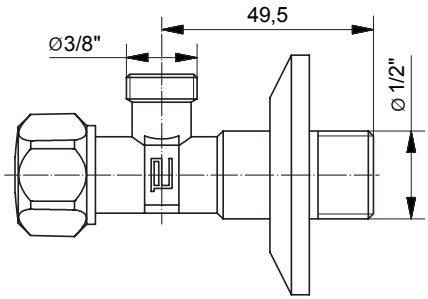

cod **413012I**	cod **413012S**
1/2"x3/8"	1/2" x3/8"
PACK 1	1
140	150

- rubinetto sottolavabo c/rosetta 1/2"x3/8"
- angle valve heavy line with rosette 1/2"x3/8"

Retro - Back

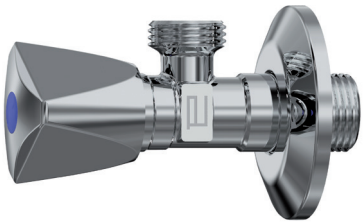

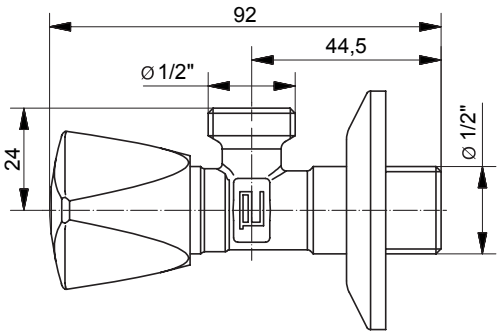

cod **415012P**	cod **415012S**
1/2"x1/2"	1/2"x1/2"
PACK 1	1
92	100

- rubinetto sottolavabo pesante con maniglia zama a tre punte con segnatore e vitone asta fissa con rosetta
- angle valve heavy line with zamac three cornered handle with plastic pin and non rising spindle with rosette

Rubinetto sottolavabo pesante maniglia in metallo
Angle valve heavy line with metal handle

Art. **415** 1/2"x 1/2"

Rubinetto sottolavabo pesante maniglia in metallo
Angle valve heavy line with metal handle

Art. **416** 1/2"x 1/2"

Retro - Back

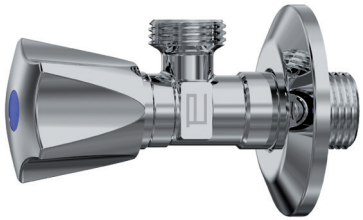

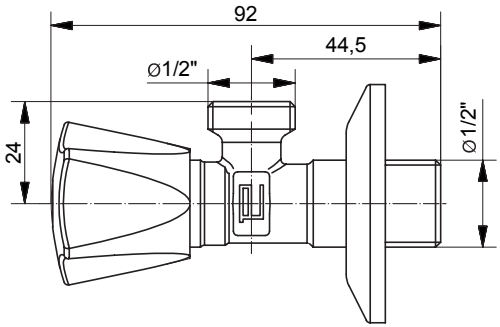

cod **416012P**	cod **416012S**
1/2"x1/2"	1/2"x1/2"
1	1
92	100

PACK

- rubinetto sottolavabo pesante con maniglia zama a cinque punte con segnatore e vitone asta fissa con rosetta
- angle valve heavy line with zamac five cornered handle with plastic pin and non rising spindle with rosette

Retro - Back

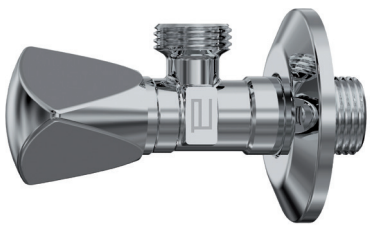

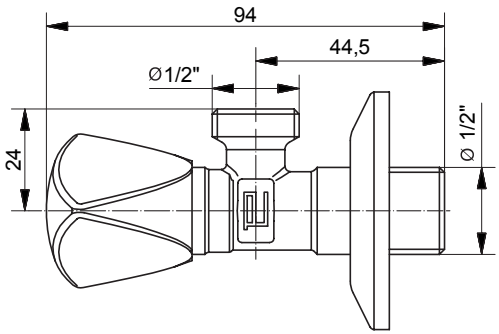

cod **417012P**	cod **417 012S**
1/2"x1/2"	1/2"x1/2"
1	1
92	100

PACK

- rubinetto sottolavabo pesante con maniglia zama a tre punte cieca e vitone asta fissa con rosetta
- angle valve heavy line with zamac three cornered plain handle and non rising spindle with rosette

Rubinetto sottolavabo pesante maniglia in metallo
Angle valve heavy line with metal handle

Art. **417** 1/2"x 1/2"

Angle valve heavy line
PA-IX 302/I

Sottolavabo pesante
PA-IX 302/I

Rubinetto sottolavabo pesante
Angle valve heavy line

Art. **503** 3/8"x10 1/2"x10

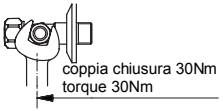

Retro - Back

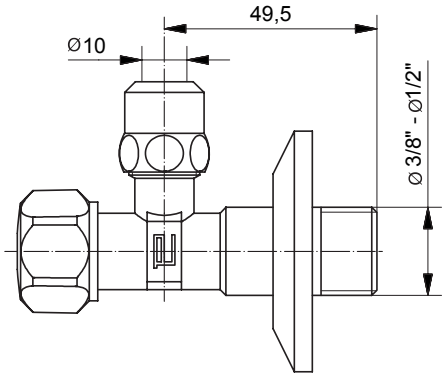

cod **503038I**	cod **503038S**	cod **503012I**	cod **503012S**
3/8"x10	3/8" x10	1/2" x10	1/2" x10
PACK 1	1	1	1
140	150	140	150

■ rubinetto sottolavabo pesante c/rosetta e dado lungo.

Omologazione tedesca PA-IX 302/I

■ angle valve heavy line with rosette and long nut.

According to german standard PA-IX 302/I

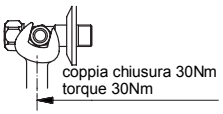

Retro - Back

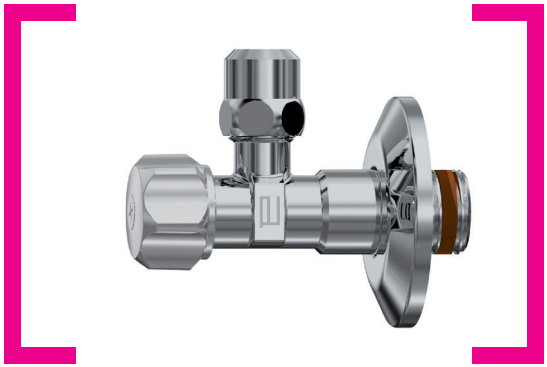

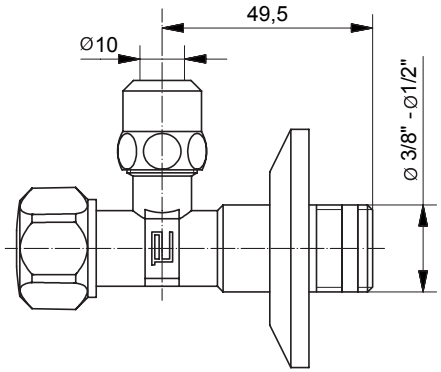

cod **504038I**	cod **504038S**	cod **504012I**	cod **504012S**
3/8" x10	3/8" x10	1/2" x10	1/2" x10
PACK 1	1	1	1
140	150	140	150

■ rubinetto sottolavabo pesante c/rosetta e dado lungo con autotenuta

Omologazione tedesca PA-IX 302/I

■ angle valve heavy line with rosette and long nut with teflon seal

According to german standard PA-IX 302/I

Rubinetto sottolavabo pesante
Angle valve heavy line

Art. **504** 3/8"x10 1/2"x10

Rubinetto sottolavabo pesante
Angle valve heavy line

Art. **505** 3/8″ x10
1/2″x10

Retro - Back

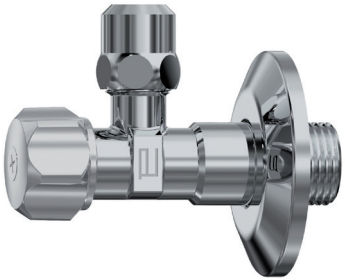

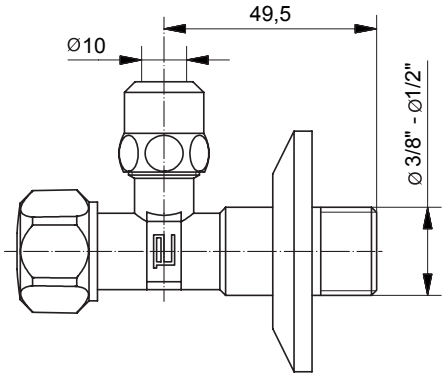

	cod **505038I**	cod **505038S**	cod **505012I**	cod **505012S**
	3/8” x10	3/8” x10	1/2” x10	1/2” x10
PACK	1	1	1	1
	140	150	140	150

■ rubinetto sottolavabo pesante c/rosetta, dado lungo e cartuccia premontata

Omologazione tedesca
PA-IX 302/I

■ angle valve heavy line with rosette, long nut and pre-assembled cartridge

According to german standard
PA-IX 302/I

Retro - Back

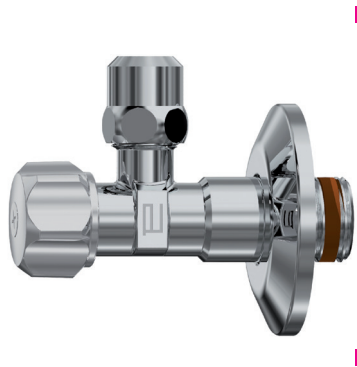

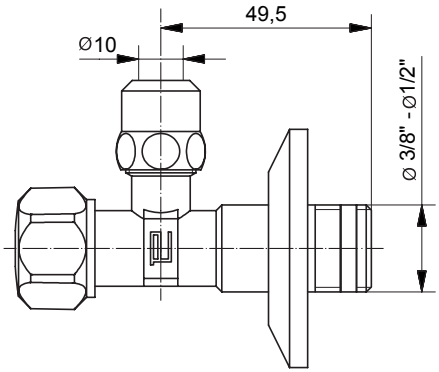

	cod **506038I**	cod **506038S**	cod **506012I**	cod **506012S**
	3/8” x10	3/8” x10	1/2” x10	1/2” x10
PACK	1	1	1	1
	140	150	140	150

■ rubinetto sottolavabo pesante c/rosetta, dado lungo, cartuccia premontata e con autotenuta

Omologazione tedesca
PA-IX 302/I

■ angle valve heavy line with rosette, long nut, pre-assembled cartridge and teflon seal

According to german standard
PA-IX 302/I

Rubinetto sottolavabo pesante
Angle valve heavy line

Art. **506** 3/8″ x10
1/2″xx10

Rubinetto sottolavabo design “SUN”
Angle valve design “SUN”

Art. **523** 1/2″ x10

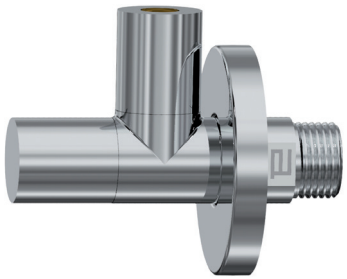

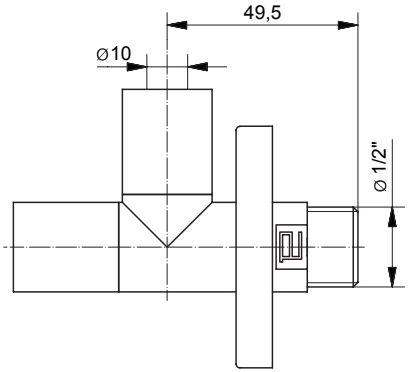

cod 523012A

1/2”x10

PACK

1

52

- Rubinetto sottolavabo design “SUN”, non cromato internamente, con rosetta, dado lungo e cartuccia premontata.

Omologazione tedesca PA-IX 302/I

- Angle valve design “SUN”, without internal chrome-plating, with rosette long nut and preassembled cartridge.

According to german standard PA-IX 302/I

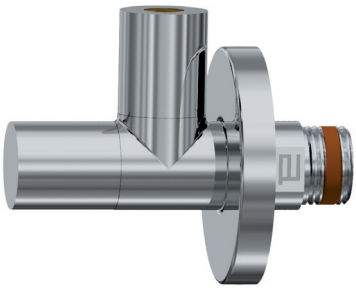

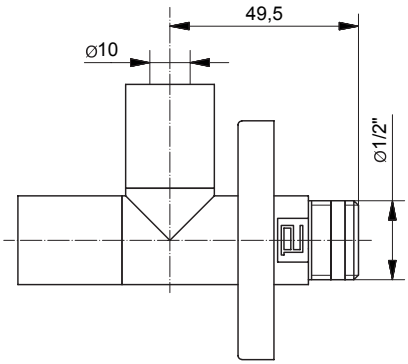

cod 524012A

1/2”x10

PACK

1

52

- Rubinetto sottolavabo design “SUN”, non cromato internamente, con rosetta, dado lungo e cartuccia premontata con autotenuta.

Omologazione tedesca PA-IX 302/I

- Angle valve design “SUN”, without internal chrome-plating, with rosette long nut and preassembled cartridge, with Teflon seal.

According to german standard PA-IX 302/I

Rubinetto sottolavabo design “SUN”
Angle valve design “SUN”

Art. **524** 1/2″ x10

Angle valve heavy line with inox filter and auto shutt-off system

Sottolavabo pesante
filtro inox e sistema auto-stop

Angle valve heavy line with inox filter and auto shutt-off system

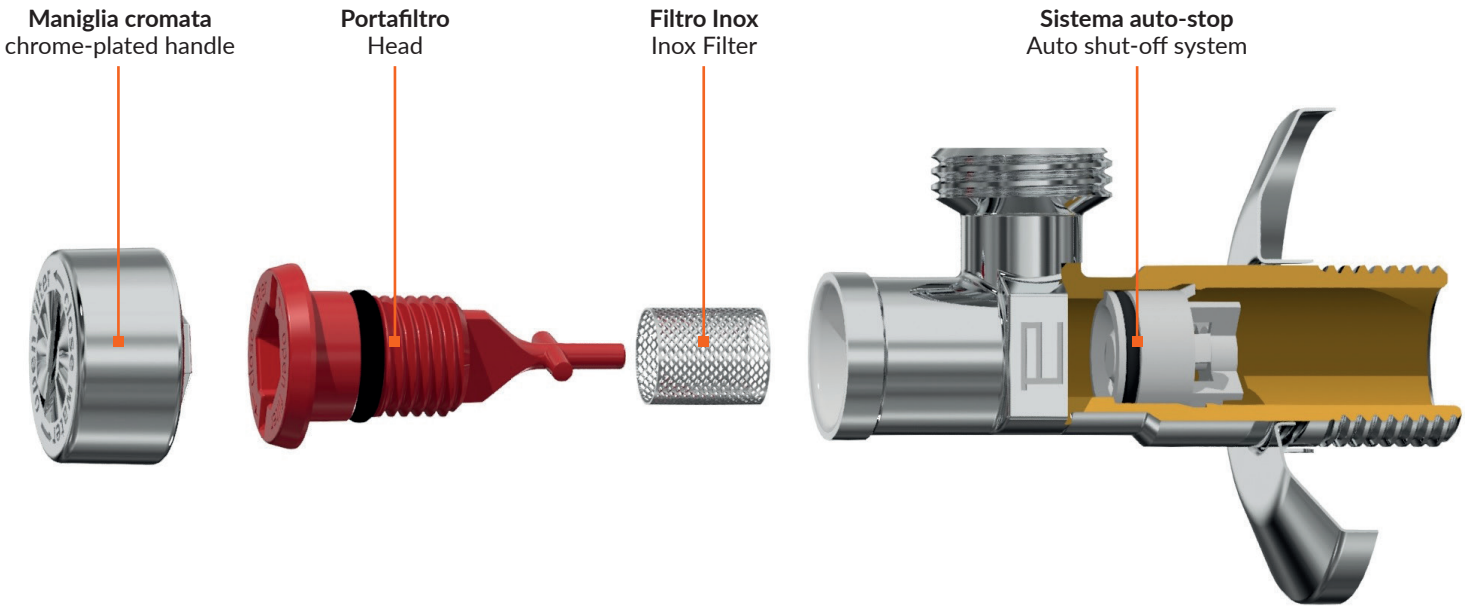

Sottolavabo pesante filtro inox e sistema auto-stop

Rubinetto sottolavabo pesante con filtro

Angle valve heavy line with filter

Art. **424** 1/2"x3/8"

Retro - Back

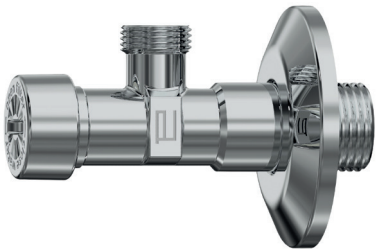

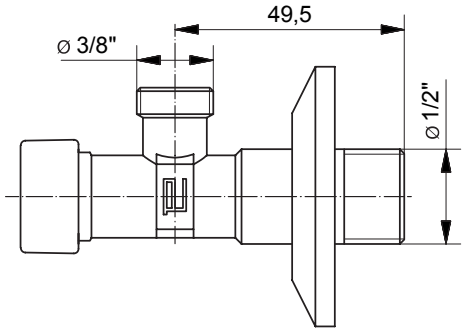

cod **424012P**	cod **424012S**
1/2"x3/8"	1/2"x3/8"
PACK 1	1
140	150

- Rubinetto sottolavabo pesante con filtro inox, con sistema auto-stop, rosetta e maniglia cromata
- Angle valve heavy line with inox filter and auto shut-off system, with rosette and chrome-plated handle

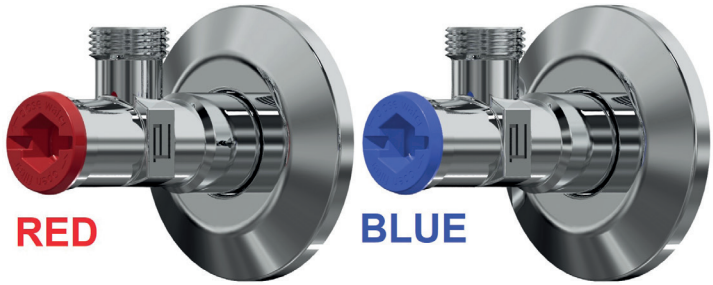

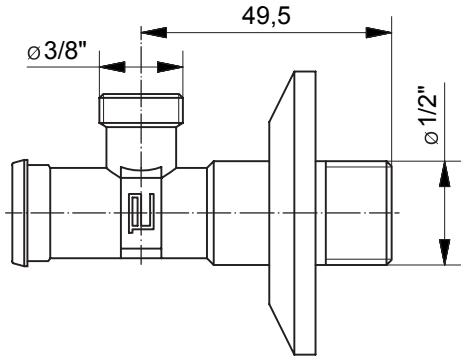

cod **424V12P**	cod **424V12S**
1/2"x3/8"	1/2"x3/8"
PACK 1	1
92	100

- coppia di rubinetti sottolavabo pesante con filtro inox, con sistema auto-stop, rosetta e portafiltro blu e rosso
- Pair of angle valves heavy line with inox filter and auto shut-off system, with rosette, with blue and red head

Coppia di rubinetti sottolavabo pesante con filtro

Pair of angle valves heavy line with filter

Art. **424 V** 1/2"x3/8"

Rubinetto sottolavabo pesante con filtro
Angle valve heavy line with filter

Art. **425** 1/2"x1/2"

Retro - Back

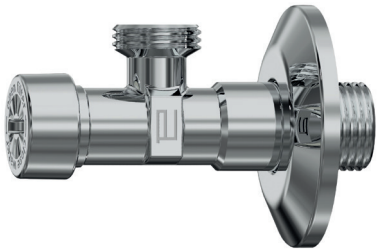

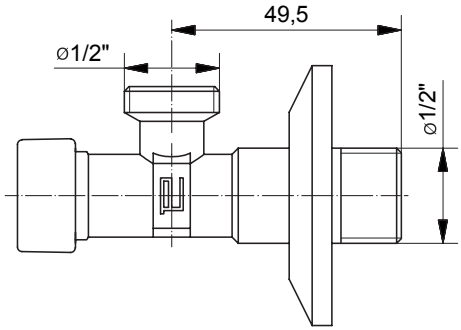

cod **425012P**	cod **425012S**
1/2"x1/2"	1/2"x1/2"
PACK 1	1
140	150

- Rubinetto sottolavabo pesante con filtro inox, con sistema auto-stop, rosetta e maniglia cromata
- Angle valve heavy line with inox filter and auto shut-off system, with rosette and chrome-plated handle

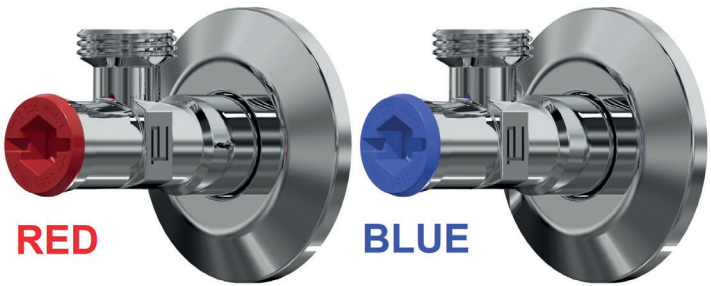

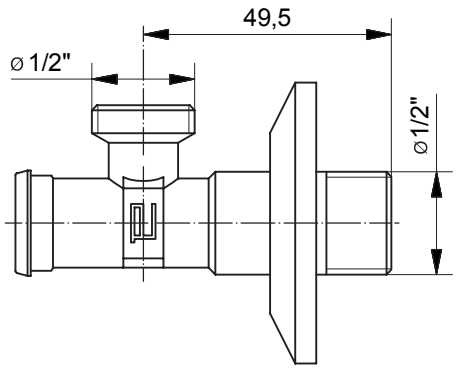

cod **425V12P**	cod **425V12S**
1/2"x1/2"	1/2"x1/2"
PACK 1	1
92	100

- Coppia di rubinetti sottolavabo pesante con filtro inox, con sistema auto-stop, rosetta e portafiltro blu e rosso
- Pair of angle valves heavy line with inox filter and auto shut-off system, with rosette, with blue and red head

Coppia di rubinetti sottolavabo pesante con filtro
Pair of angle valves heavy line with filter

Art. **425 V** 1/2"x1/2"

Rubinetto sottolavabo pesante con filtro
Angle valve heavy line with filter

Art. **427** 1/2"x10

Retro - Back

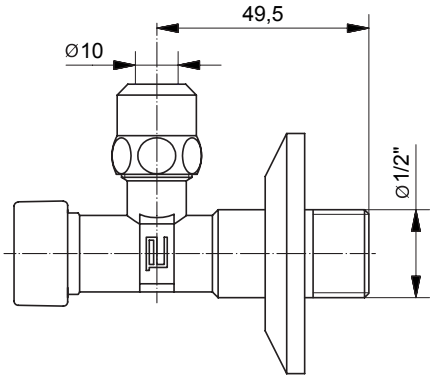

cod **427012P**	cod **427012S**
1/2"x10	1/2"x10
PACK 1	1
140	150

- Rubinetto sottolavabo pesante con filtro inox, con sistema auto-stop, rosetta, dado lungo e maniglia cromata
- Angle valve heavy line with inox filter and auto shut-off system, with rosette, long nut and chrome-plated handle

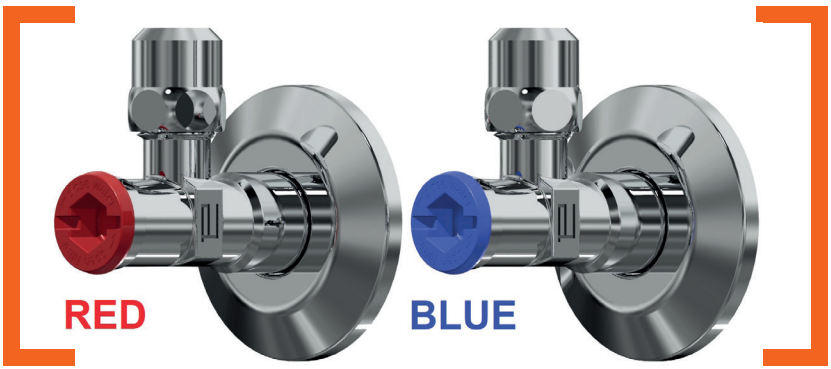

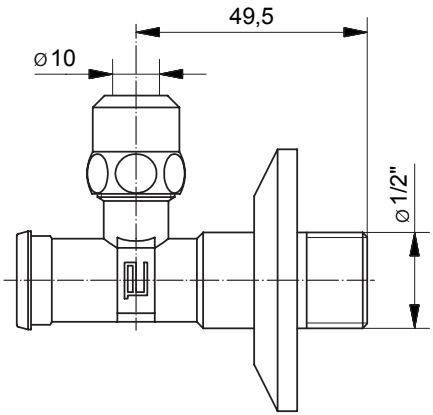

cod **427V12P**	cod **427V12S**
1/2"x10	1/2"x10
PACK 1	1
92	100

- Coppia di rubinetti sottolavabo pesante con filtro inox, con sistema auto-stop, rosetta, dado lungo e portafiltro blu e rosso
- Pair of angle valves heavy line with inox filter and auto shut-off system, with rosette and long nut, with blue and red head

Coppia di rubinetti sottolavabo pesante con filtro
Pair of angle valves heavy line with filter

Art. **427 V** 1/2"x10

rubinetterie
di BONOMINI ANGELO & C. s.n.c.

25069 VILLA CARCINA (BS) - Italy - Via G. Galilei, 7/9
Tel +39 030 8900793 - Fax +39 030 8900227
www.anco.it - info@nco.it

GPS:N45,643990 E 10,197250
N: 45° 38’ 38” E 10° 11’ 50”